Технические характеристики

886928_1.0

Flygt SY 4840

FLYGT

a xylem brand

1 Технические характеристики

1.1 Описание изделия

Конструкция

Мешалки верхнего монтажа (TEA) имеют модульную конструкцию. Пропеллеры, отрезки валов и прочие детали могут сочетаться в различных комбинациях, что позволяет выбрать мешалки для разных способов перемешивания.

Блок привода является интегральным параллельным мотор-редуктором, поддерживаемым жестким кожухом со сферическим роликовым подшипником.

Конец вала может висеть свободно или поддерживаться нижней опорой, при необходимости.

Мешалка может оснащаться одним или двумя рабочими колесами следующих типов: самоочищающееся алюминиевое рабочее колесо Flygt, которое подходит для жидкостей, содержащих длинные волокна или ветошь, и подводное рабочее колесо из нержавеющей стали с 2 или 3 лопастями для смешивания жидкости и шлама. Рабочие колеса с лопастями установлены вдоль вала на необходимом уровне между соединениями.

Наименование

- SY 4840.011
- SY 4840.021

Одобрения

SY 4840.011	CE, IEC, 400 В, 50 Гц
SY 4840.021	NEMA, 460 В, 60 Гц

Применение по назначению и установка

Данные	**Описание**
Установка	Сухая установка наверху
Применение	Вторичная обработка, колодцы-отстойники, флокуляция и мгновенное смешивание
Температура жидкой среды	Максимум 40 °C (104 °F), алюминиевые лопасти Максимум 80°C (176°F), стальные лопасти
pH смешанной жидкости	6—9, алюминиевые лопасти 1—12, стальные лопасти
Плотность жидкой среды	Максимум 1100 кг/м3

1.2 Данные мотор-редуктора

Описание

Мешалки верхнего входа Flygt оборудованы мотор-редукторами SEW eurodrive, Все электродвигатели оснащены терморезисторами с положительным температурным коэффициентом на T4. Мотор-редукторы сконструированы для продолжительной работы S1 с постоянной нагрузкой в соответствии с EN 60034-1. Вязкость масла должна быть класса ISO VG, указанного на маркировочной пластине. Менять минеральное масло один раз в год, а синтетическое (PG) — каждые два года. Прочитать и внимательно соблюдать инструкции по эксплуатации от поставщика.

- Мотор-редукторы поставляются с защитой IP55 согласно стандарту IEC 60529 и IEC 60034-5.
- Аппаратура контроля: терморезисторы с ПТК в обмотке.
- Номинальное питание указано для режима непрерывной нагрузки (S1) или при питании от инвертора (S9) в соответствии с EN 60034-1.
- Постоянная температура хладагента 40 °C (104 °F) и высота объекта 1000 м (3280 футов) над уровнем моря.

Относительно полного списка доступных двигателей обращайтесь к торговым представителям.

Табл. 1: Серии двигателей

Стандарт электрических двигателей	Мощность (кВт)	Скорость (об/мин)	Номинальный ток (A)
CE 400 В, 50 Гц	0,75—4,0	13—179	1,75–7,9
NEMA, 460 В, 60 Гц	0,75—4,0	12–190	1,56–7,1

1.3 Спецификация деталей и материалов

Материал

Марки стали и обработка поверхности обеспечивают хорошую устойчивость против коррозии. С точки зрения внешнего вида эти марки стали обычно имеют достаточную сопротивляемость в большинстве сред установок по очистке сточных вод.

Деталь	Материал
Подставка	Литейный чугун
Приводной вал мешалки	Нержавеющая сталь 2321: ASTM/AISI 431, EN 1.4057
Вал мешалки	Нержавеющая сталь: ASTM/AISI 316L, EN 1.4436
Соединения вала	Нержавеющая сталь: ASTM/AISI 316L, EN 1.4436
Коническая зажимная втулка	Алюминиевая бронза: ASTM C95500, C95800
2- или 3-лопастные стальные рабочие колеса	Нержавеющая сталь: ASTM/AISI 316L, EN 1.4436
Уплотнительные кольца	Нитрильный каучук
Набивка	Нитрильный каучук

Обработка поверхности

Используются следующие виды обработки поверхности.

- Непогружной мотор-редуктор и подставка имеют покрытие для монтажа вне помещения.
- Мотор-редуктор и подставка с эпоксидным покрытием толщиной 360–800 мкм (ISO 2808) цвет NCS 5804-B07G полуглянцевый (ISO 2813). Покрытие соответствует стандарту C5I.

Варианты рабочего колеса

Табл. 2: Подводное рабочее колесо

Деталь	Описание
Муфта	Высоколегированный стальной сплав
Лопасти	Высоколегированный стальной сплав, 2 или 3 лопатки
Метод крепления	Прикреплено к валу коническими втулками
Диаметр	800 мм (31,5 дюйма) 1000 мм (39,4 дюйма) 1200 мм (47 дюймов) 1500 мм (59 дюймов)

Вал мешалки

Детали вала	Описание и длина
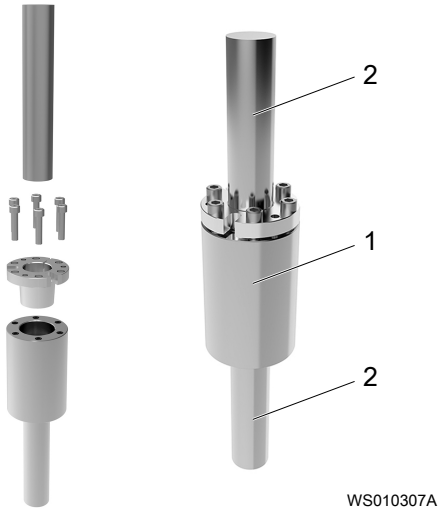	1. Съемные крепления 2. Вал Длина вала: 500 мм (19,7 дюйма) 1000 мм (39,4 дюйма) 1500 мм (59 дюймов) 2000 мм (79 дюймов) 3000 мм (118 дюймов) 4000 мм (157 дюймов)

Нижний опорный блок

Нижняя опора является дополнительной принадлежностью.

Детали	Описание
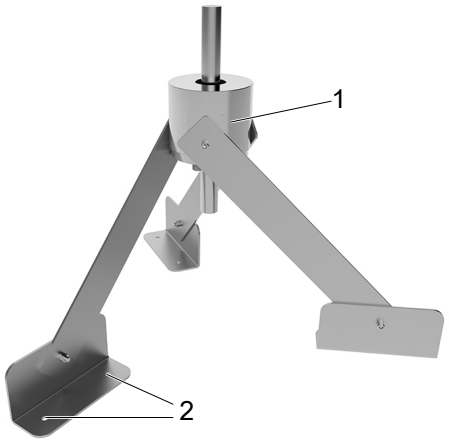	Нижняя опора для стабилизации длинных валов, материал SS2333 и SS304. 1. Сменная полиамидная изнашиваемая втулка 2. Отверстия для анкерных болтов

Масса

Все блоки мешалки сконструированы с учетом длины вала.

Максимальный общий вес SY 4840	460 кг (1014 фунта)
Максимальный общий вес гидравлического блока • Два пропеллера диаметром 1500 мм (59 дюймов) • Два вала длиной 5000 мм (197 дюймов) • Один вал с нижним опорным блоком длиной 5000 мм (197 дюймов)	290 кг (639 фунтов)

Высота, блок привода

Блок привода состоит из мотор-редуктора для приводного вала, подставки и приводного вала. Максимальные параметры блока привода показаны на рисунке.

Длина вала мешалки под блоком привода отличается в зависимости от спецификации применения мешалки.

SY 4840	Размеры
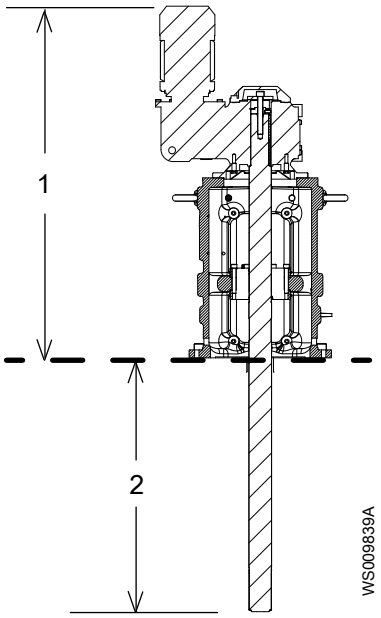	1. 843–893 мм (33,2–35,2 дюйма) – FAF57 = 843 мм (33,2 дюйма) – FAF67 = 854 мм (33,6 дюйма) – FAF77 = 893 мм (35,2 дюйма) 2. 465 мм (18,3 дюйма)

Модульные детали

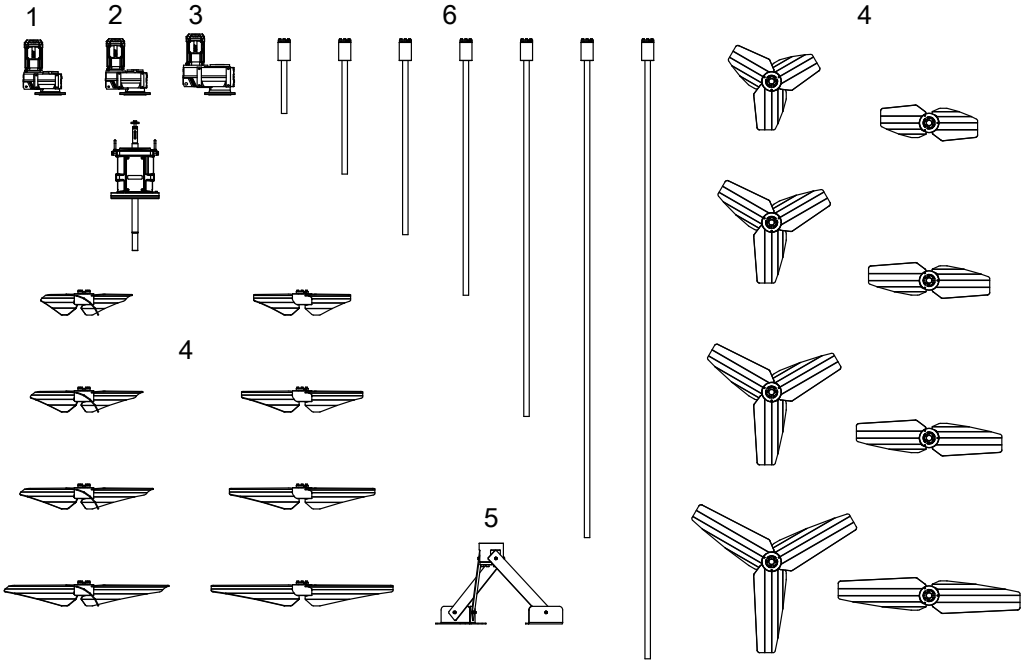

Детали	Описание
1. FAF57 2. FAF67 3. FAF77 4. Стальные рабочие колеса 5. Нижний опорный блок 6. Валы	Спецификации см. в соответствующем разделе.

Сервисный комплект

Детали	Описание
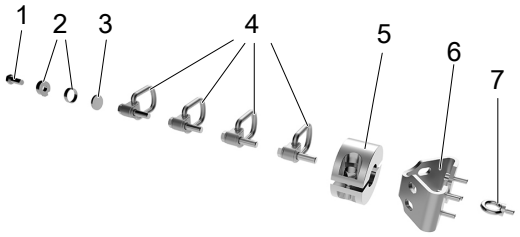	1. Болт 2. Стопорное кольцо и съемник 3. Шайба 4. Рым-болты для подъёма мешалки 5. Зажим 6. Такелажный кронштейн 7. Болт с проушиной

Xylem |’zīləm|

1) ткань растений, проводящая воду вверх от корней;
2) компания, лидирующая на мировом рынке технологий обработки воды.

Нас объединяет единая цель: разработка инновационных решений для удовлетворения потребностей нашей планеты в воде.Мы специализируемся на разработке новых технологий, совершенствующих способы применения, хранения и повторного использования воды в будущем. Наши товары и услуги применяются для доставки, обработки, анализа и возврата воды в окружающую среду в строительстве, промышленности, коммунальном и сельском хозяйстве. В октябре 2016 г. компания Xylem приобрела фирму Sensus, и теперь мы также предлагаем гибкие системы учета, сетевые технологии и передовые системы анализа данных в сфере водо-, газо- и электроснабжения. В более чем 150 странах мы наладили долгосрочные отношения с клиентами, которые знают, что мы предлагаем продукцию ведущих брендов, обладаем обширным опытом и разрабатываем многофункциональные инновационные решения.

Чтобы подробнее узнать, как компания Xylem может вам помочь, зайдите на сайт www.xylem.com.

xylem
Let’s Solve Water

Xylem Water Solutions Global Services AB
361 80 Emmaboda
Sweden (Швеция)
Tel: +46-471-24 70 00
Fax: +46-471-24 47 01
http://tpi.xyleminc.com
www.xylemwatersolutions.com/contacts/

Последняя версия этого документа и подробная информация имеется на нашем веб-сайте

Язык оригинала инструкций – английский. Инструкции на других языках являются переводом.

© 2017 Xylem Inc

886928_1.0_ru-RU_2017-01_TS_4840